1. Nazwa wyrobu:

POKRYWA WPUSTÓW ULICZNYCH Z POLIMEROBETONU - KLASA D400

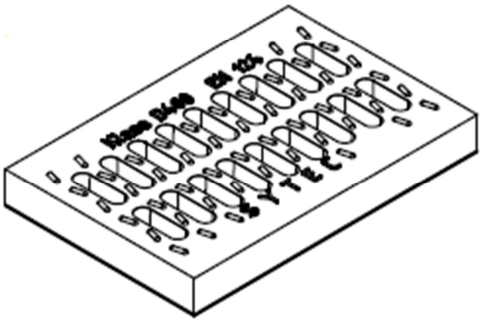

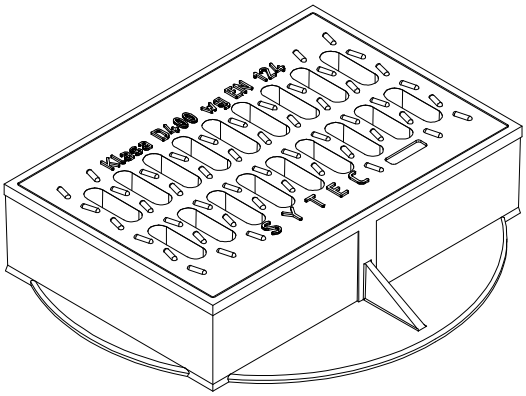

2. Klasyfikacja wyrobu:

Polska Klasyfikacja Wyrobów i Usług (PKWiU): 23.61.12.1

3. Dokumenty odniesienia:

Wyrób spełnia wymagania Krajowej Oceny Technicznej Nr IBDiM-KOT-2019/0407 wydanie 1 „Zwieńczenia studzienek niewłazowych oraz wpustów".

4. Przeznaczenie wyrobu:

Pokrywy wpustów ulicznych przeznaczone są w inżynierii komunikacyjnej, do stosowania z wpustami ulicznymi z żeliwa lub innych materiałów, umiejscowionymi w obszarze ruchów pojazdów (grupa usytuowania 4 wg PN-EN 124-1:2015-07, odpowiadająca klasie obciążenia D400). Pokrywa stanowi alternatywę dla tradycyjnych pokryw wpustów ulicznych wykonanych z żeliwa, staliwa, stali walcowanej lub żelbetu. Wyrób może być stosowany w inżynierii komunikacyjnej zgodnie z jego przeznaczeniem, w zakresie: dróg publicznych, dróg wewnętrznych, drogowych obiektów inżynierskich oraz kolejowych obiektów inżynierskich bez ograniczeń.

5. Charakterystyka wyrobu:

Pokrywa wykonana jest z polimerobetonu z dodatkową ramką stalową w miejscu styku z korpusem wpustów ulicznych w klasie D400 wg 124-1:2015-07. Posiadają zbrojenie stalowe oraz zbrojenie z materiałów kompozytowych. Pokrywa posiada szczeliny do odpływu wody, natomiast wierzchnia strona wyposażona jest w elementy antypoślizgowe. Wykonywana jest w kolorze naturalnym polimerobetonu,

Standardowe pokrywy wpustów ulicznych mają wymiary: długość w zakresie 500 – 600mm, szerokość w zakresie 350 – 400mm, skok co 5mm. Głębokość osadzenia pokrywy wynosi 70mm, zaś grubość całkowita 100mm. Powierzchnia odpływu wody wynosi 0,0543 m^2.

Pokrywa wpustów ulicznych SYTEC znakowana jest dwoma literami KP oraz wymiarami w mm, na końcu oznaczenie klasy D400. Przykładowo symbol pokrywy w klasie D400 o wymiarach 590x390x100mm barwy naturalnej to KP590.390.100D.

6. Zasady montażu:

Pokrywy wpustów ulicznych montowane są w żeliwnych korpusach wpustów ulicznych. Wymiary pokrywy muszą być dobrane tak, aby maksymalny luz całkowity wynosił do 7mm zgodnie z normą PN- EN 124-1:2015-07. Istnieje możliwość zakupu pokrywy wpustu ulicznego KP585.385.100D wraz z korpusem żeliwnym.

7. Parametry pokryw wpustów ulicznych:

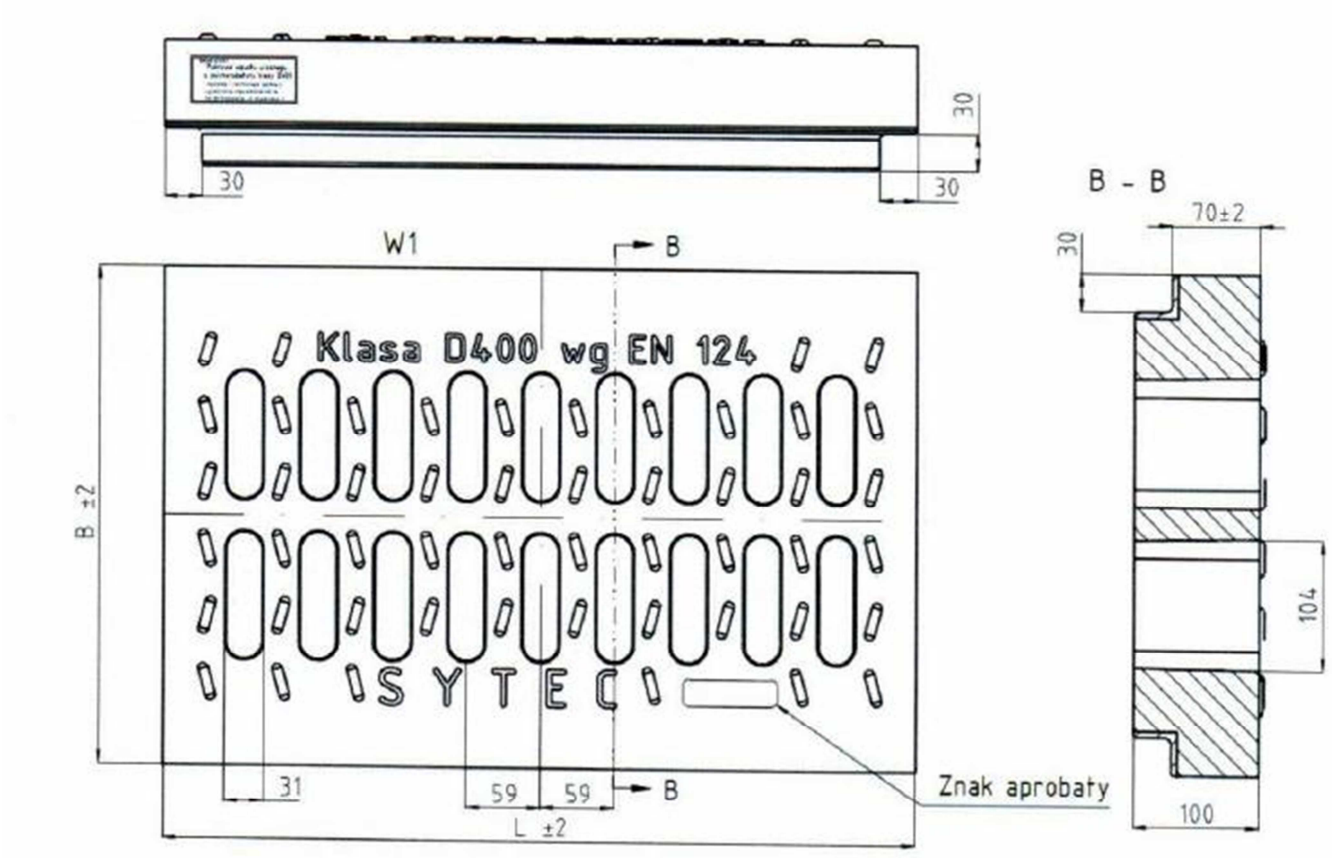

Tab. 1 - Wymiary standardowych pokryw wpustów ulicznych.

Indeks	Długości nominalne L [mm]	Szerokości nominalne B [mm]	Grubość H_z [mm]
KP L. B. H_zD	500, 505, 510, 515, 520, 525, 530, 535, 540, 545, 550, 555, 560, 565, 570, 575, 580, 585, 590, 595, 600	350, 355, 360, 365, 370, 375, 380, 385, 390, 395, 400	100

Najbardziej popularne wymiary pokryw:

1. 585x385mm - (dostępna w komplecie z żeliwnym korpusem wpustu ulicznego)
2. 590x390mm
3. 595x395mm

Średnia waga pokrywy o w. w wymiarach to około 46,5kg.

8. Akcesoria:

Żeliwny korpus wpustu ulicznego typ: 67 BK Kołnierz pełny:

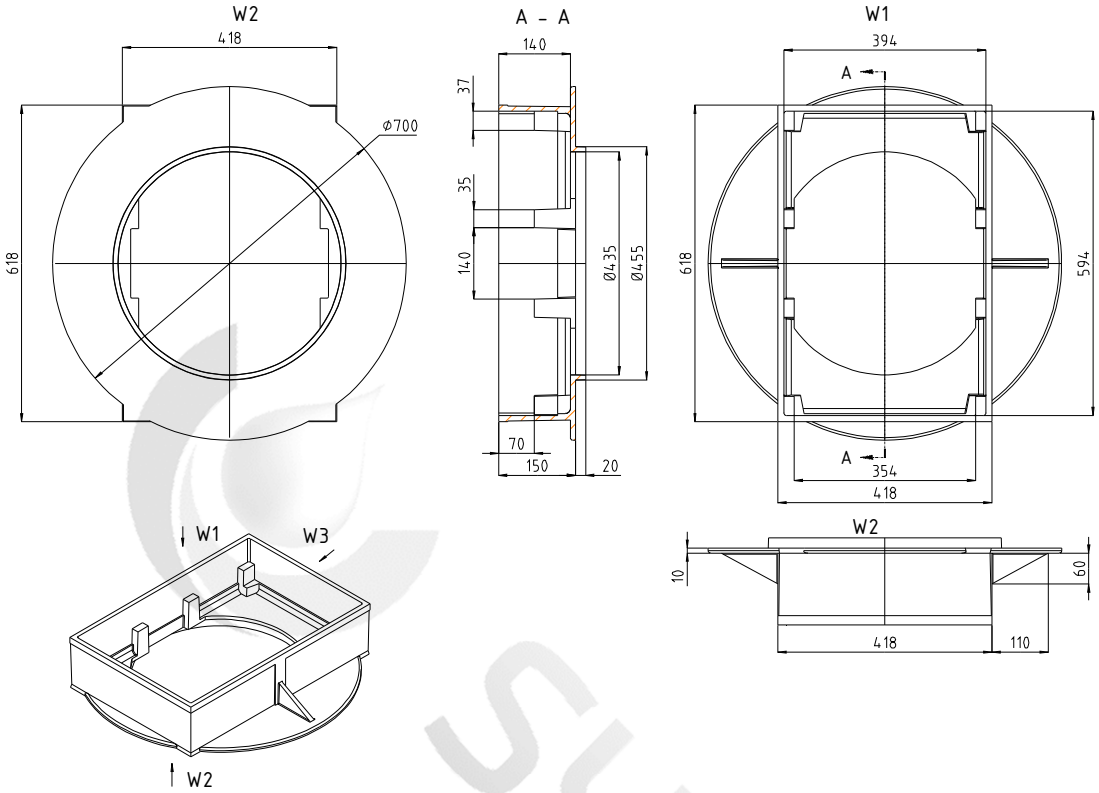

Żeliwny korpus wpustu ulicznego typ: 67 BK Kołnierz 3/4:

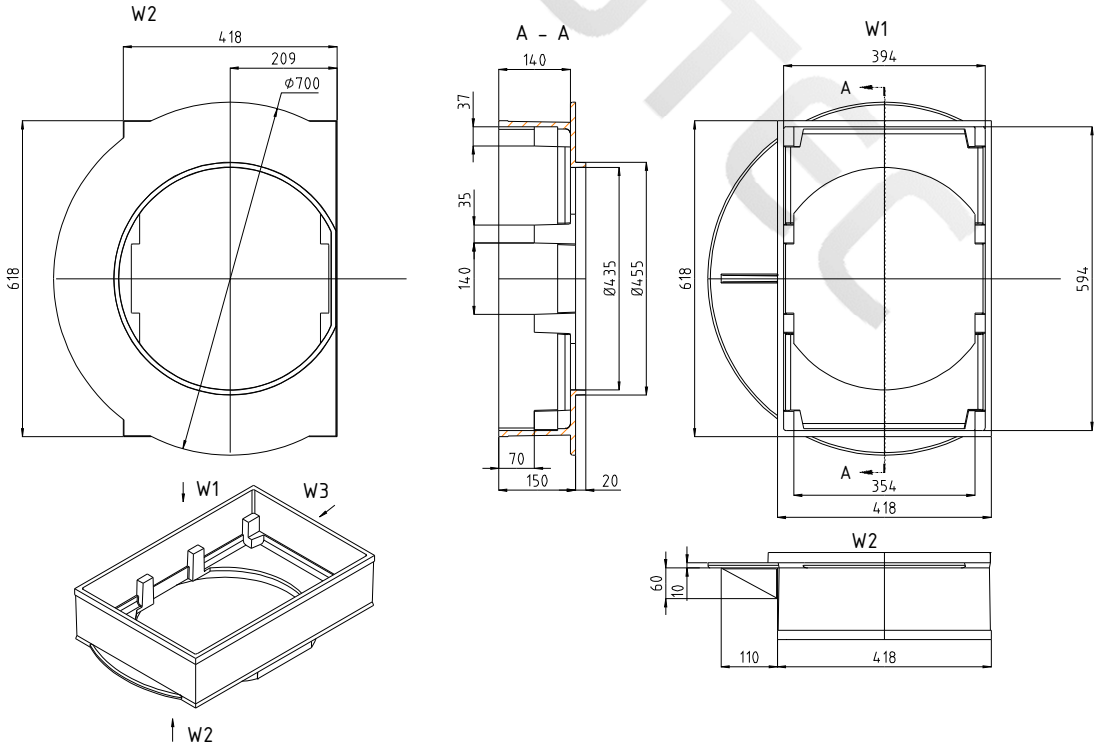

Tab. 2 – Pokrywy wpustów ulicznych dostępne w komplecie z korpusami żeliwnymi.

Indeks pokrywy wpustu ulicznego	Typ korpusu wpustu ulicznego
KP585.385.100D	67 BK K
KP585.385.100D	67 BK 3/4K
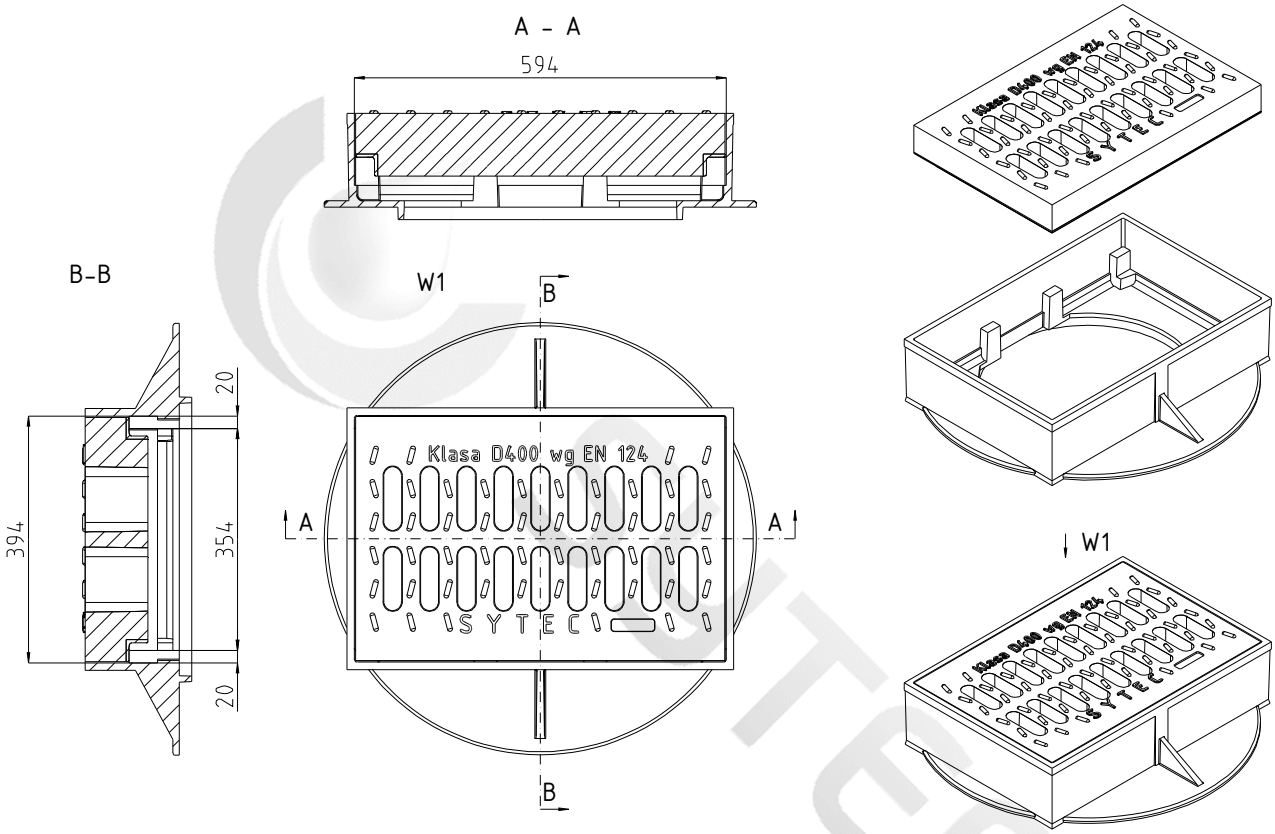
9. Komplet – pokrywa i korpus wpustu ulicznego: